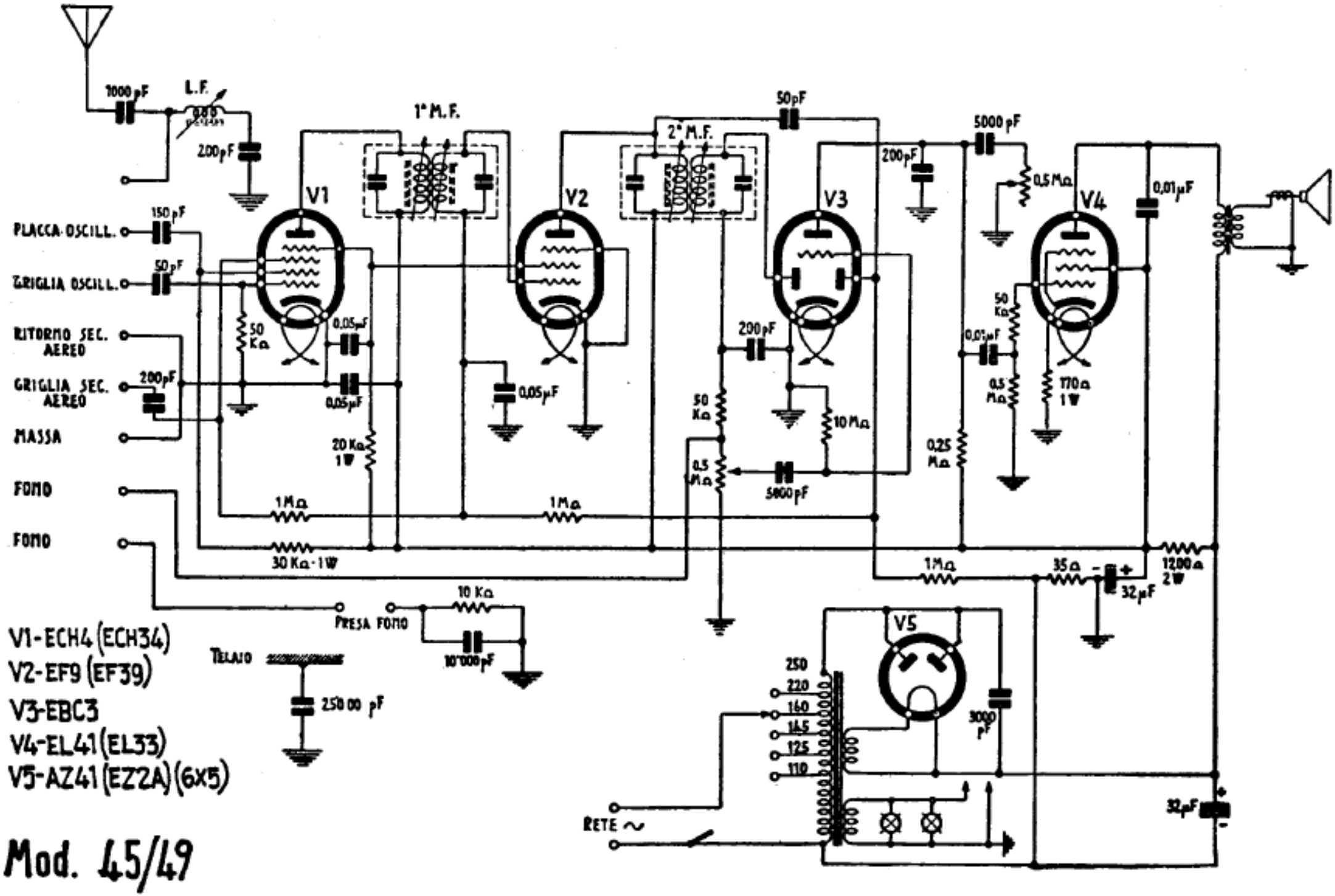

VICTOR - Mod. 45/49 - Media frequenza a 470 kc/s. Tensione al primo condensatore elettrolitico 250 V, tensione al secondo 235 V. Consumo totale 40 watt. Corrente totale 49 mA.